SYMETRICS Waschtisch-Wand-Auslauf ohne Ablaufgarnitur - Chrom

13 805 980

- Ausladung 220 mm
- starrer Auslauf
- runder luftangereicherter Strahl
- Bohrungsdurchmesser 37 mm
- Rosette 60 x 60 mm
- Anschluss 1/2"
- Steckanschluss-Montage
- Durchfluss max. 7 l/min
- bleifrei

Für eine elektronische Bedienung bestellen Sie bitte das eSet Touchfree mit oder ohne Temperatureinstellung

Empfohlenes Zubehör

UP-Wandwinkel - 35 085 970 90
●Max. Einbautiefe 163 mm
●Min. Einbautiefe 90 mm

SYMETRICS Waschtisch-Wand-Auslauf ohne Ablaufgarnitur - Chrom

13 805 980

mm [inches]

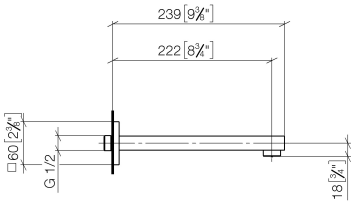

Durchflussdiagramm

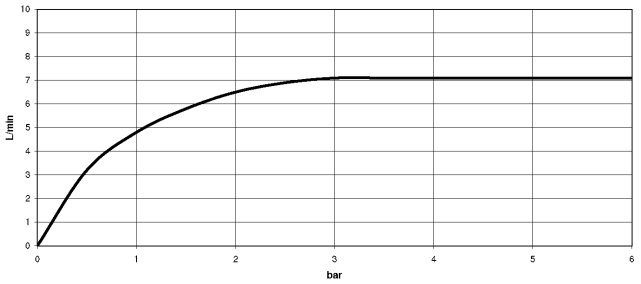

Zertifikate

LGA_18593. WRAS_1904065.

SYMETRICS Waschtisch-Wand-Auslauf ohne Ablaufgarnitur - Chrom
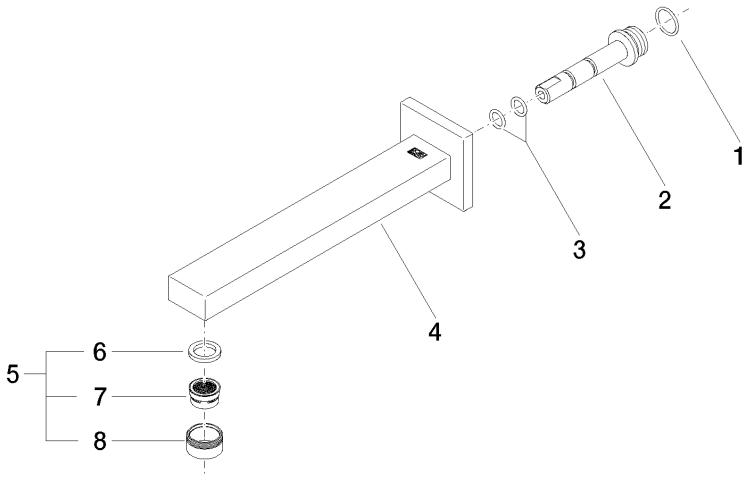
13 805 980